Montageanleitung

Kleiderständer Square Finn

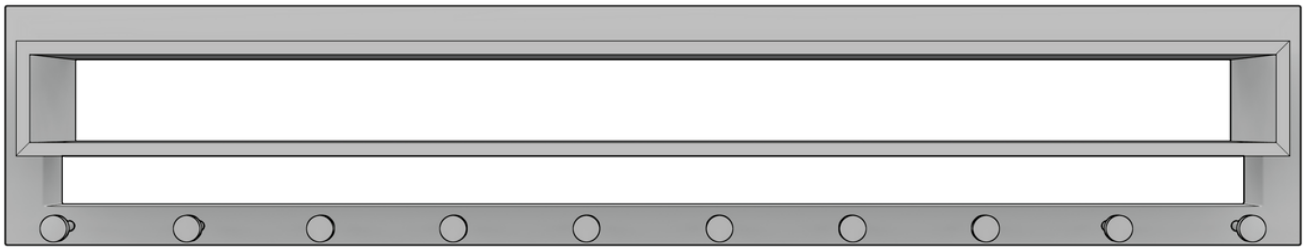

COLORHANGER

Dokumentennummer: 001

In der Verpackung

Zum Kleiderständer gehören die folgenden Teile:

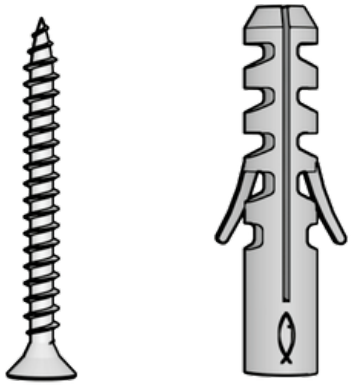

2 Schrauben und 2 Dübel

Abdeckpapier

Werkzeug

Das folgende Werkzeug wird für die Montage benötigt:

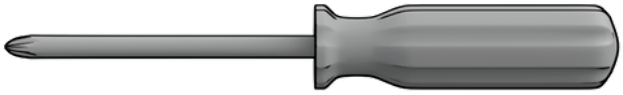

Schraubendreher (Kreuzschlitz)

Bleistift

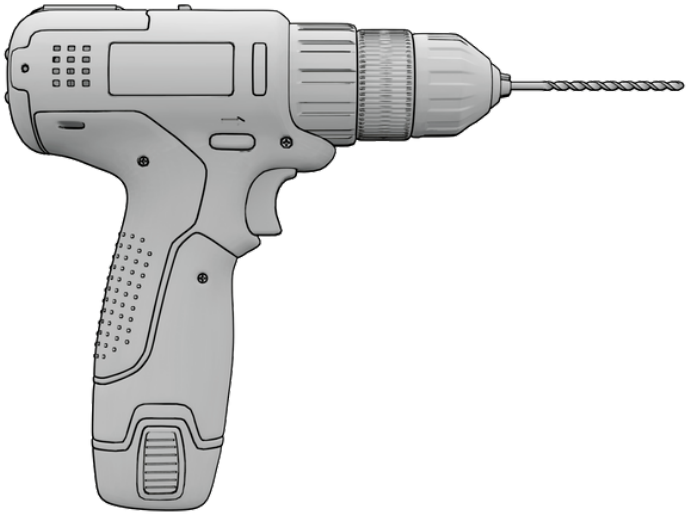

Bohrmaschine (Bohrer 10 mm)

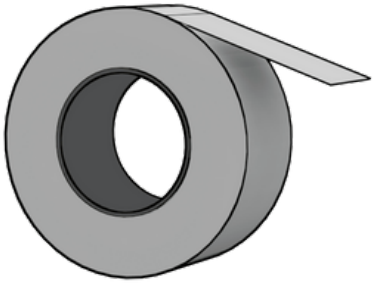

Malerband

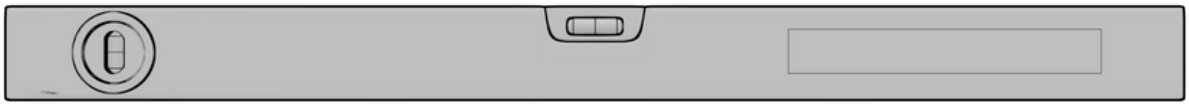

Wasserwaage

1. Bitte wählen Sie die gewünschte Stelle an der Wand aus, an der Sie die Garderobe aufhängen möchten. Die Wand muss für die Montage ausreichend stabil sein.

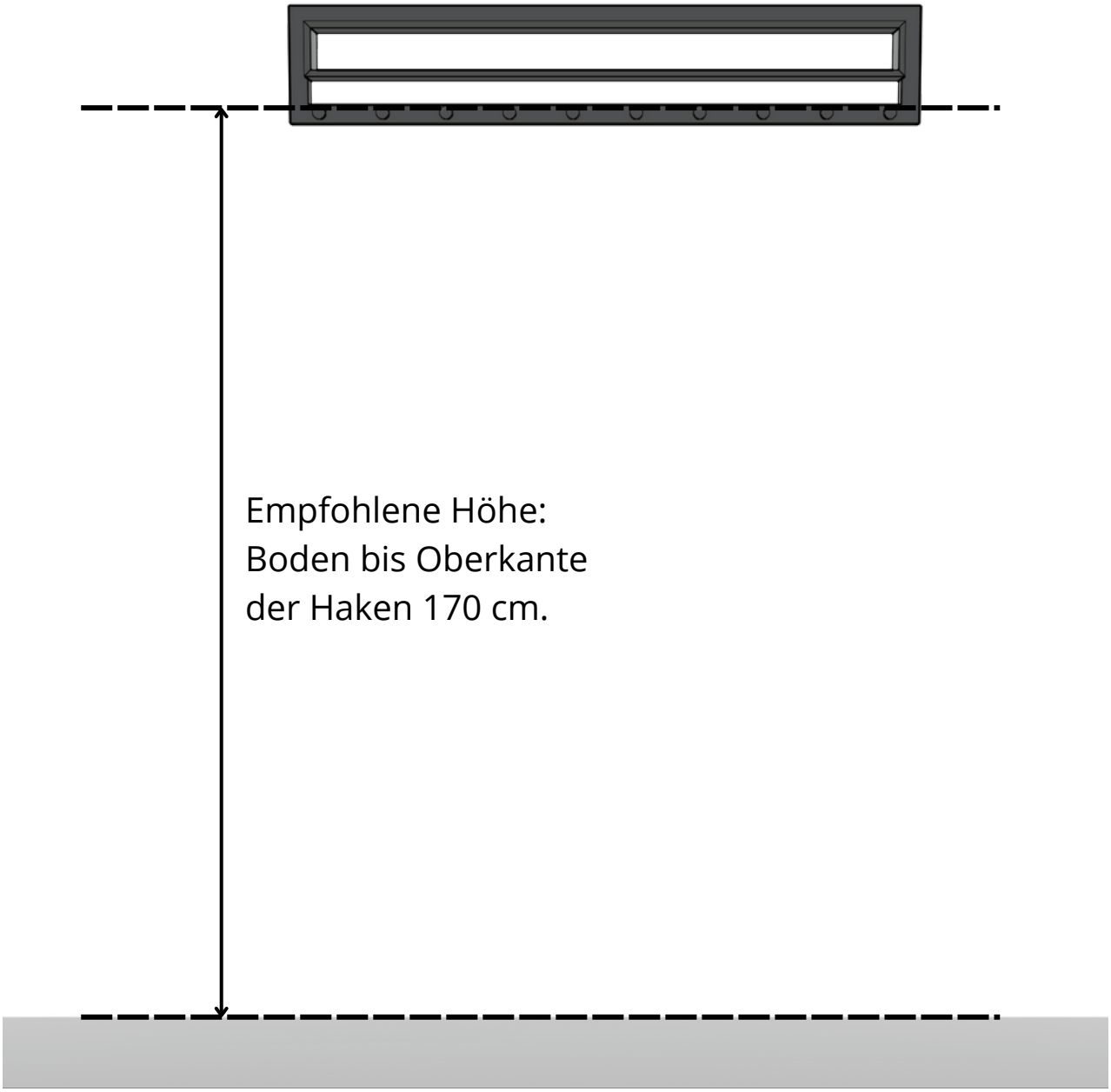

2. Zeichnen Sie die Schraubenlöcher und die äußersten Konturen der Garderobe ab. Dies können Sie tun, indem Sie das mitgelieferte Durchschlagpapier auf die Rückseite der Garderobe legen. Zeichnen Sie dann mit einem Bleistift die beiden Positionen der Schraubenlöcher und die Kontur nach.

3. Schneiden Sie das Papier entlang der gezeichneten Konturen aus, sodass Sie eine Schablone der Garderobe mit den Schraubenlöchern haben. Befestigen Sie die ausgeschnittene Papier-Schablone mit Klebeband an der ausgewählten Stelle an der Wand.

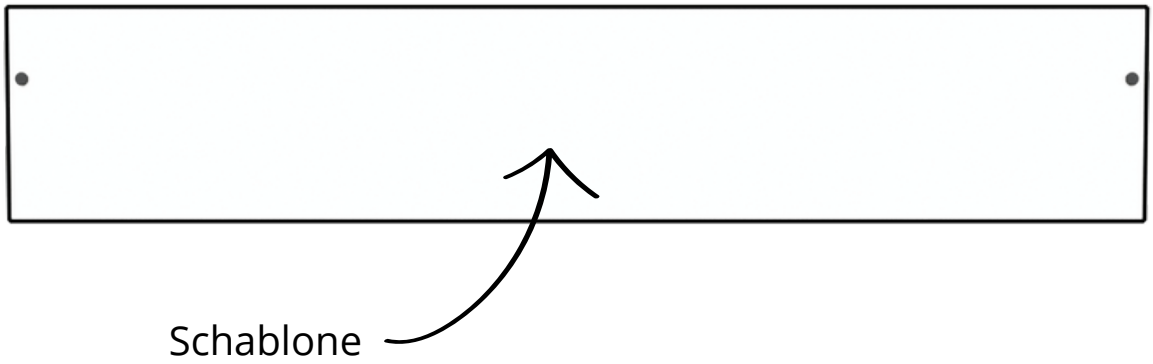

5. Drücken Sie mit einem Bleistift oder Stift durch die Schraubenlochmarkierungen auf dem Papier, um die genauen Positionen an der Wand zu markieren.

6. Verwenden Sie einen Bohrer, um Löcher an den markierten Stellen an der Wand zu bohren. Verwenden Sie dafür einen Bohrer mit einem Durchmesser von 10 mm.

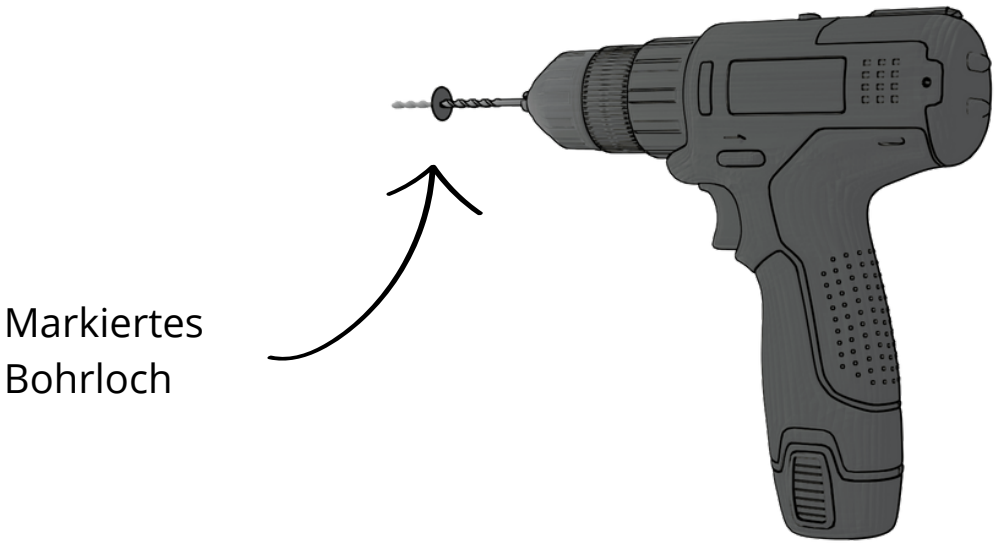

7. Setzen Sie die Dübel in die Bohrlöcher ein. Stellen Sie sicher, dass sie ausreichend tief sitzen, und drehen Sie dann die Schrauben in die Dübel. Lassen Sie die Schrauben leicht überstehen.

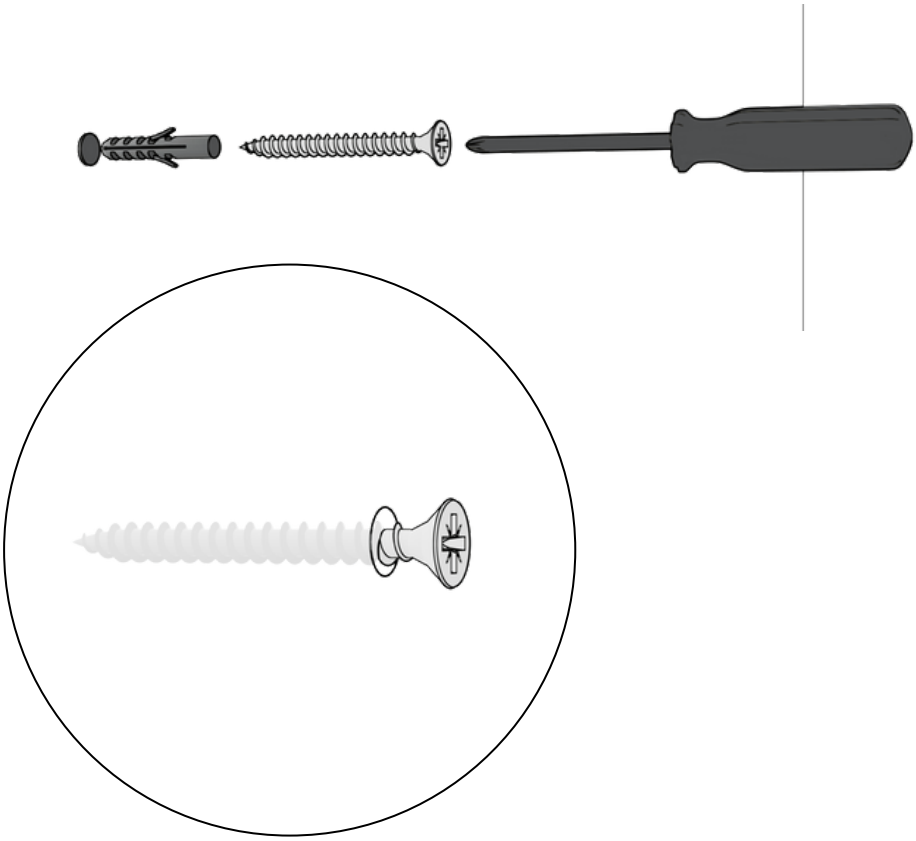

8. Befestigen Sie die Garderobe an der Wand.

Die Garderobe ist aufgehängt.

Wir würden gerne Ihre Meinung dazu hören. Viel Spaß mit der Verwendung des Garderobenständers.

Haben Sie Fragen oder Anmerkungen? Zögern Sie nicht, uns zu kontaktieren. Wir helfen Ihnen gerne weiter!

Telefonisch: **+3185-0473555**

Per E-Mail: **info@colorhanger.com**

Whatsapp: **+31683502367**

COLORHANGER

Dokumentnummer: 001